Maatschets OS
Dimensions OS
Maßskizze OS
Dimensions d'écluse OS

CODE: OS.M.01.00.D

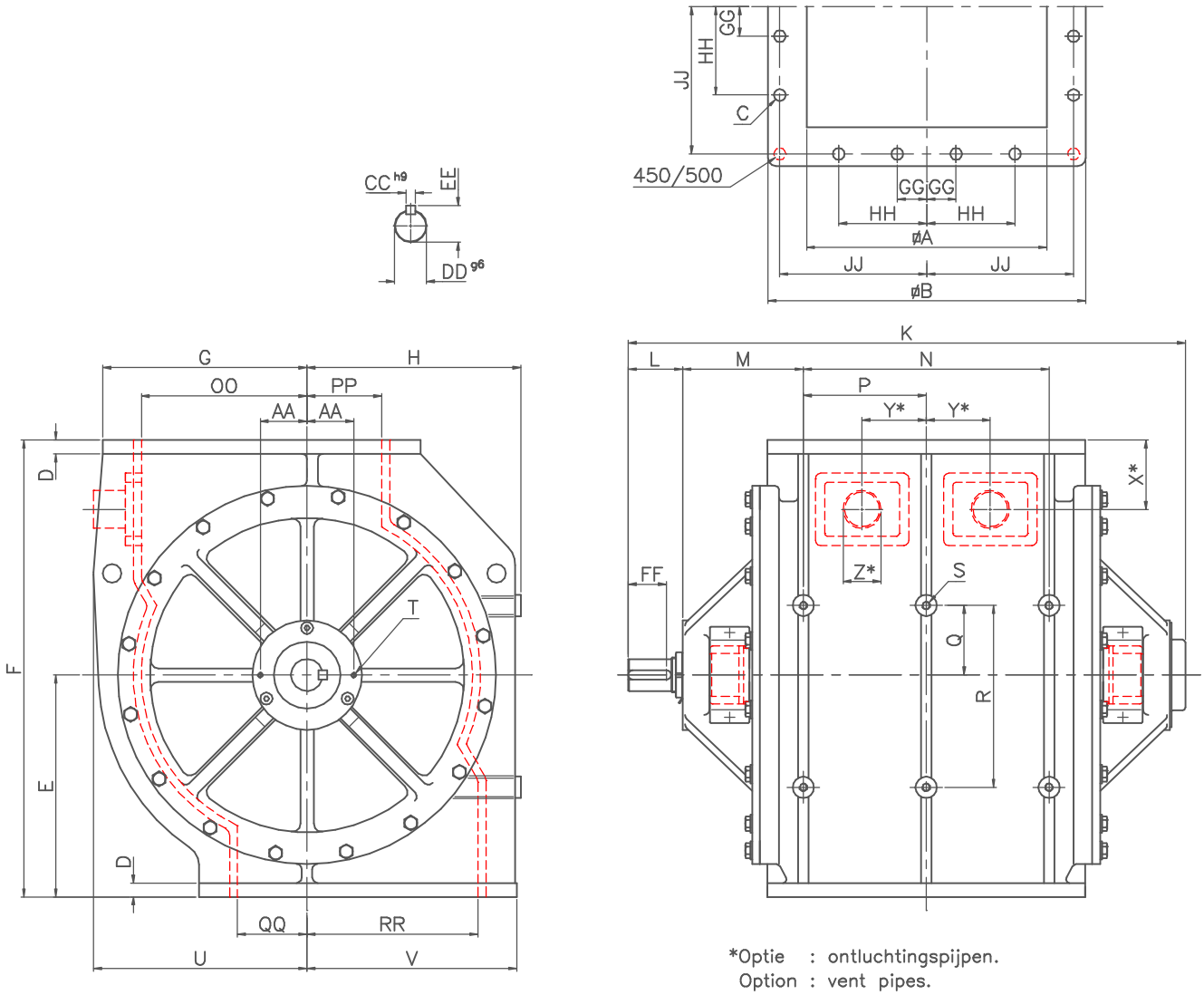

*Optie : ontluchtingspijpen.
Option : vent pipes.
Option : Entlüftungsröhre.
Option : renifleur d'air.

Type OS	Ltr/rev	A	B	C	D	E	F	G	H	K	L	M	N	P	Q	R	S
400	91	400	540	16xø22	20	375	750	345	325	944	108	153	500	250	165	330	6xM16
450	135	450	595	20xø22	26	415	855	383	400	1052	111	226	--	230	130	340	4xM16
500	230	500	660	20xø22	30	480	960	430	435	1147	110	241	510	255	130	340	6xM16

Type OS	T	U	V	X	Y	Z	AA	BB	CC	DD	EE	FF	GG	HH	JJ	OO	PP	QQ	RR
400	2xM10	345	345	130	107	2"BSP	87,5	--	14	50	54	70	56	168	247,5	275	125	125	275
450	2xM10	407	393	130	120	2"BSP	87,5	--	18	60	64	70	55	165	275	310	140	130	320
500	2xM10	430	430	130	125	2"BSP	115	--	18	60	64	70	60	180	300	350	150	150	350

Technische wijzigingen voorbehouden, maten in mm.
Technical modifications are possible, dimensions in mm.
Technische Änderungen vorbehalten, Maße in mm.
Changements d'exécutions techniques réservés, dimensions en mm.

DMN WESTINGHOUSE

© Copyright DMN-Holland